S53

Perfil superior para jogo de porta de correr S56.

Bottom profile for sliding door kit R56.

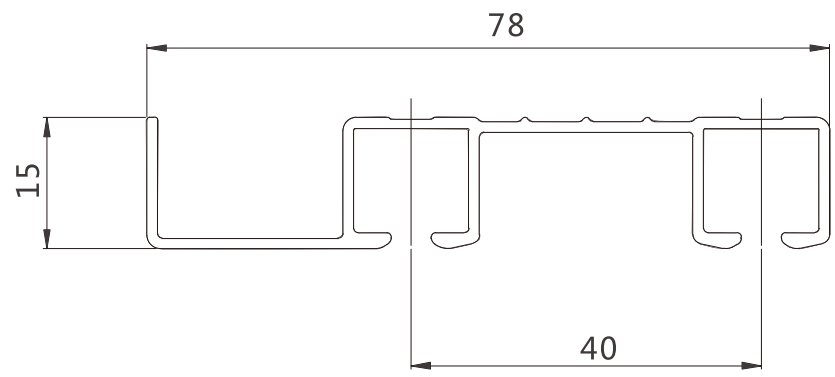

S61

Perfil inferior/superior para jogo de porta de correr S56.

Upper/lower profile for sliding door kit R56.

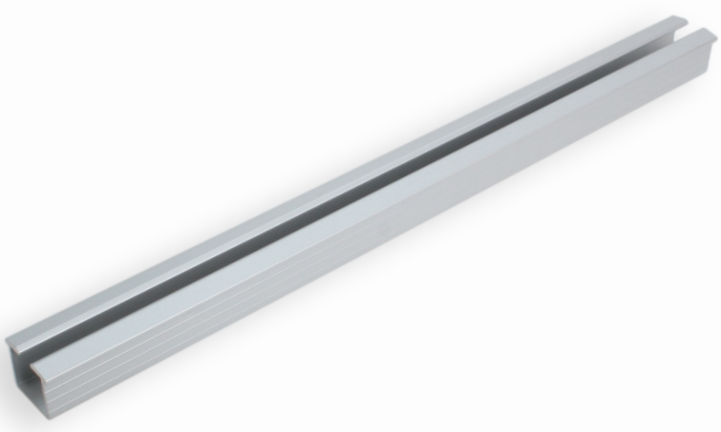

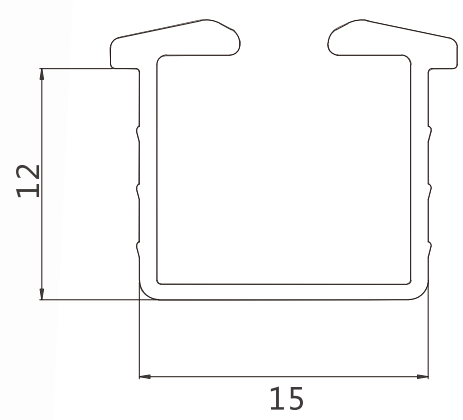

S54

Perfil inferior para jogo de porta de correr S56.

Upper profile for sliding door kit R56.

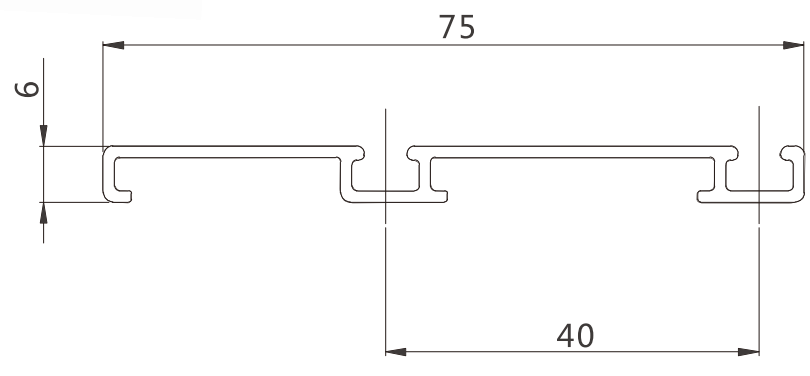

S56

Jogo para porta de correr de madeira 15-30 kg

15-30 kg sliding wood door kit.

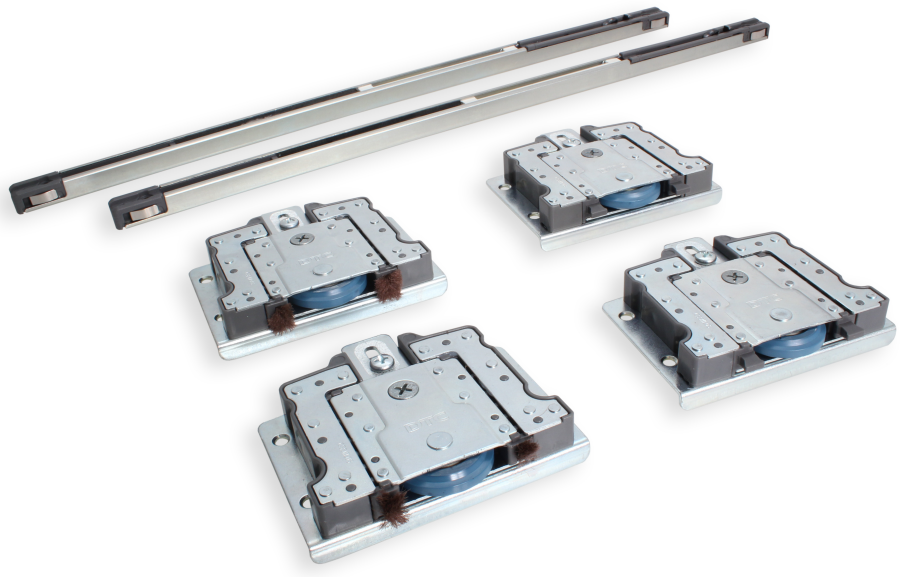

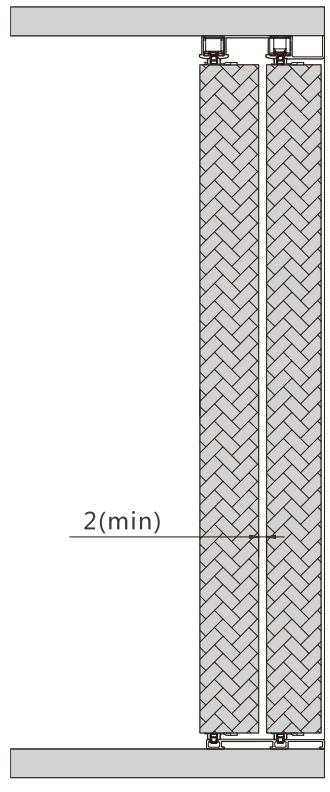

S55

Jogo para porta de correr de madeira 30-50 kg

30-50 kg sliding wood door kit.

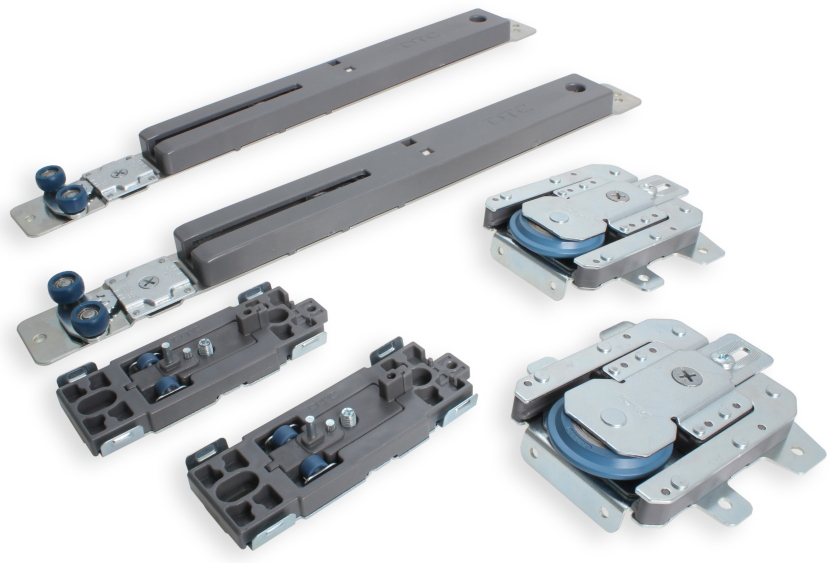

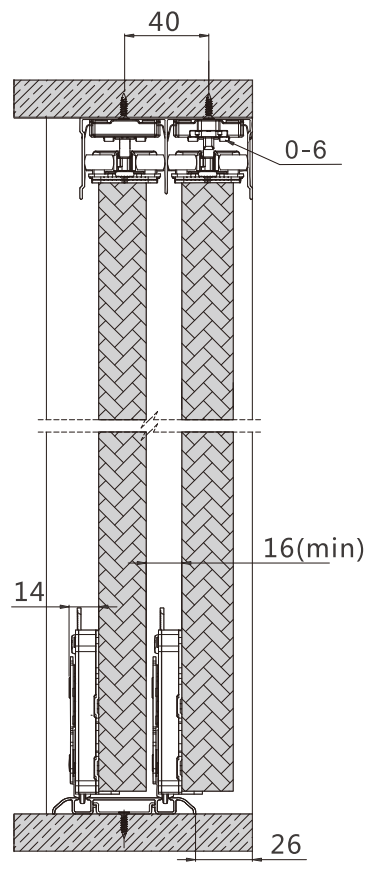

S51

Perfil inferior para jogo de porta de correr S55.

Upper profile for sliding door kit R55.

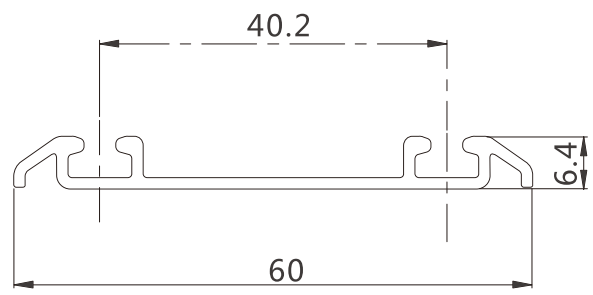

S52

Perfil inferior para jogo de porta de correr S55.

Upper profile for sliding door kit R55.

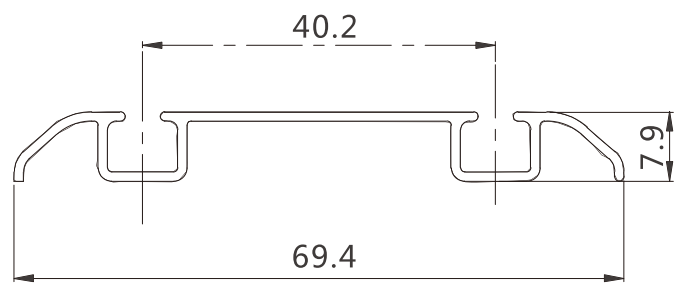

S50

Perfil superior para jogo de porta de correr S55.
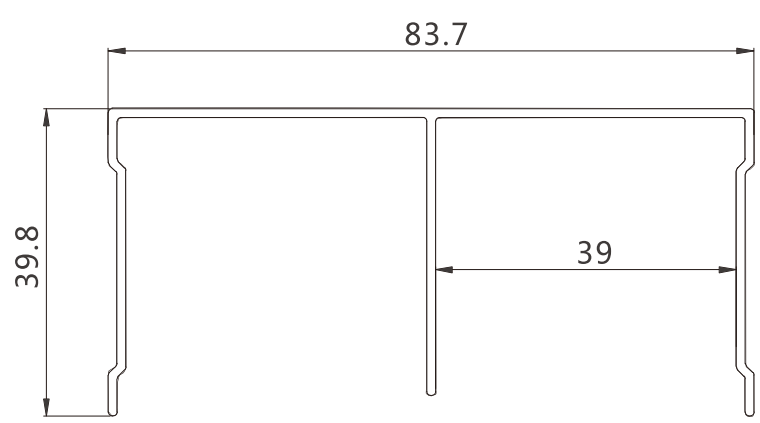
Bottom profile for sliding door kit R55.